NUMBER C-316400

三角法 (3rd ANGLE PROJECTION)

METRIC

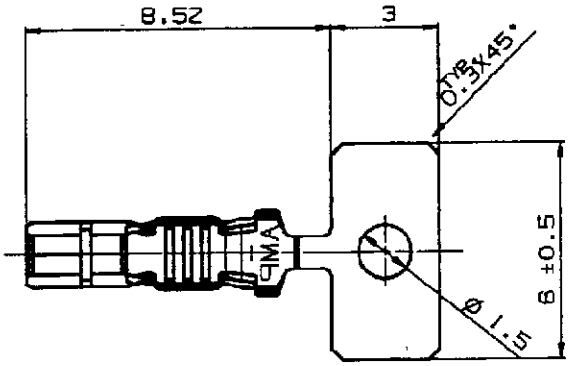

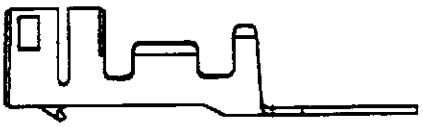

NOTE;
1. CONTACT DIMENSION & SPEC SEE C-917683

注　記;
1. コンタクト詳細寸法は、C-917683を参照のこと。

M/F C-917683 C-917683 参照のこと	316400-1
MATERIAL & FINISHI 材質及び仕上げ	LOOSE PIESE CONT. PART NO. ばら端子状型番

LTR	変更 (REVISION RECORD)	DR	CHK	DATE
B	変 更 FJ00-0322-99	Y.N		23 FEB.'99
A	変 更 FJ00-0287-97	N.N	Y.K	8 APR.'97
0	作 成 FJ00-3562-95	A.O	Y.K	18 JAN.'96

Copyright © 19 年 日本エー・エム・ピー株式会社
Copyright © 19__ AMP (Japan), LTD. ALL RIGHTS RESERVED.

AMP 日本エー・エム・ピー株式会社 Tokyo, Japan

一般公差 (GENERAL TOLERANCE)	適合電線断面積 (WIRE RANGE)	被覆外径 (INSULATION DIA.)
10未満 : ±0.2 10以上30未満 : ±0.25 30以上100未満 : ±0.3 角度 : ±3°	0.31-0.53mm²(AWG22-20)	1.4-1.8mmφ
材料 (MATERIAL) SEE TABLE 表参照	仕上 (FINISH) SEE TABLE 表参照	

R度 (SCALE)		LOC	番号 (No.)	REV.	SHEET
5-1	A	J	C-316400	B	1 OF 1

DR. A.OISHI 18/JAN/'96	DE. Y.NOGUCHI 18/JAN/'96	名称 (NAME)	
CHK. Y.NOGUCHI 18/JAN/'96	APP. Y.KASHIWA 18/JAN/'96	2.5mm シグナルダブルロック ばら端子状 リセプタクル コンタクト(L) 2.5mm SIGNAL DBL LOCK LOOSE PIECE REC. CONT. (L)	

単位: 断 DIMENSIONS IN MM. DO NOT SCALE PRINT

PRINT DIST

AMP-J010-1C